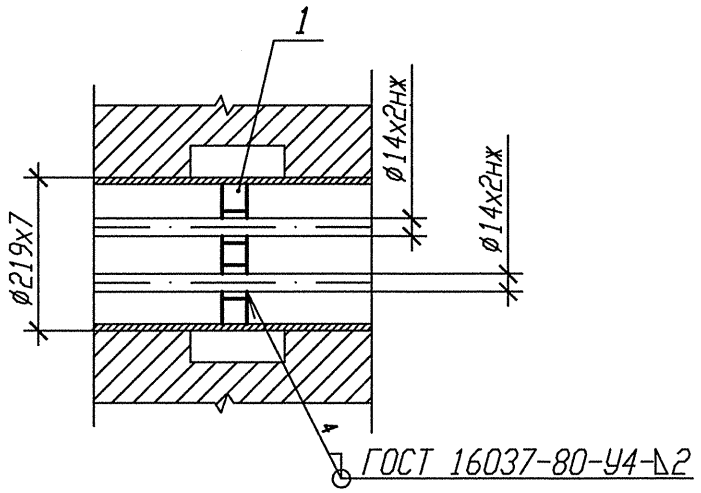

Деталь поз. 1

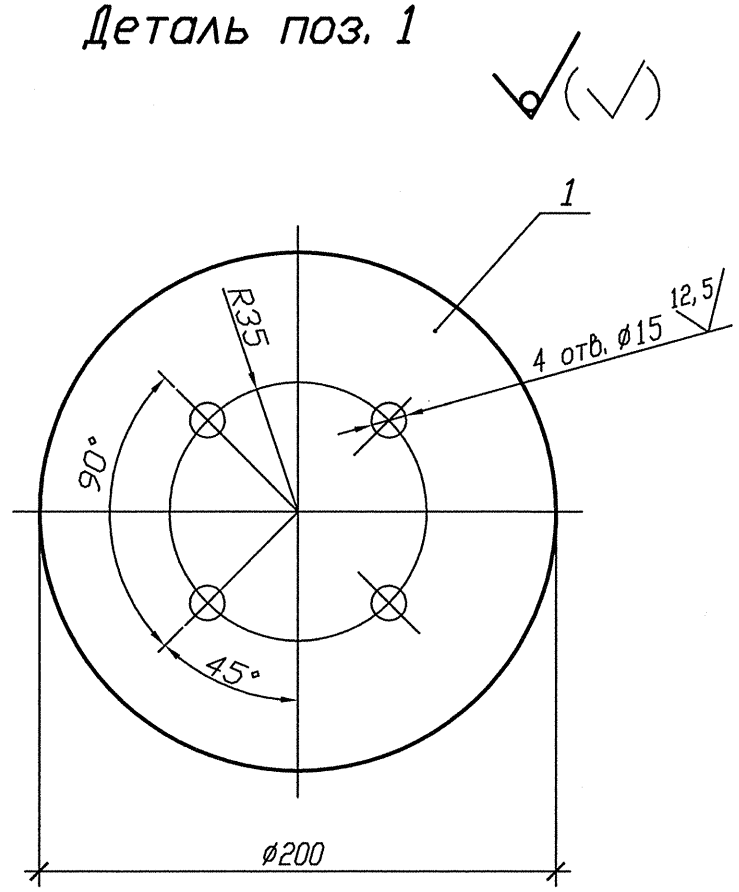

1 Привязку опоры смотри изометрический чертеж 3TV11Z08, 3TV11Z11, 3TV11Z29, 3TV11Z35.

2 Маркировка проходки ТГ-413.

3 Изготовить четыре комплекта.

Спецификация деталей

Поз.	Обозначение	Наименование	Кол.	Материал	Масса, кг ед.	Масса, кг общ.	Приме-чание
1	БК-1998801	Лист	1	Лист Б-ПН-4 ГОСТ19903-74 12Х18Н10Т-Иб ГОСТ7350-77	1,00	1,00	
	ГОСТ 2246-70	Проволока		Св-04Х19Н11М3		-	
Итого: 1,00							

АРХИВНЫЙ ЭКЗЕМПЛЯР

Изм.	Кол. уч.	Лист	Nдок.	Подпись	Дата
Инж. 2к.		Случевская			12.02
Пров. инж. 1к.		Швабинский			12.02
Пров. вед. инж.		Махотина			12.02
Н. контр.		Краснояров			12.01

Инв. N подл. R3.03732.1.0.13
Лист 261

R3.TV10.3071.013.03.00.005

Ростовская АЭС Блок 3

Редукторное отделение Герметичная часть Трубопроводы отбора проб Рр больше 2.2 МПа	Стадия	Лист	Листов
	Р		1
Неподвижная проходка 3TV10Y068, 3TV10Y070, 3TV10Y072, 3TV10Y315.	ОАО "НИАЭП" 2013		

Инв. N подл. | Подп. и дата | Взам. инв. N
R3.03732.1.0.13

Формат А3